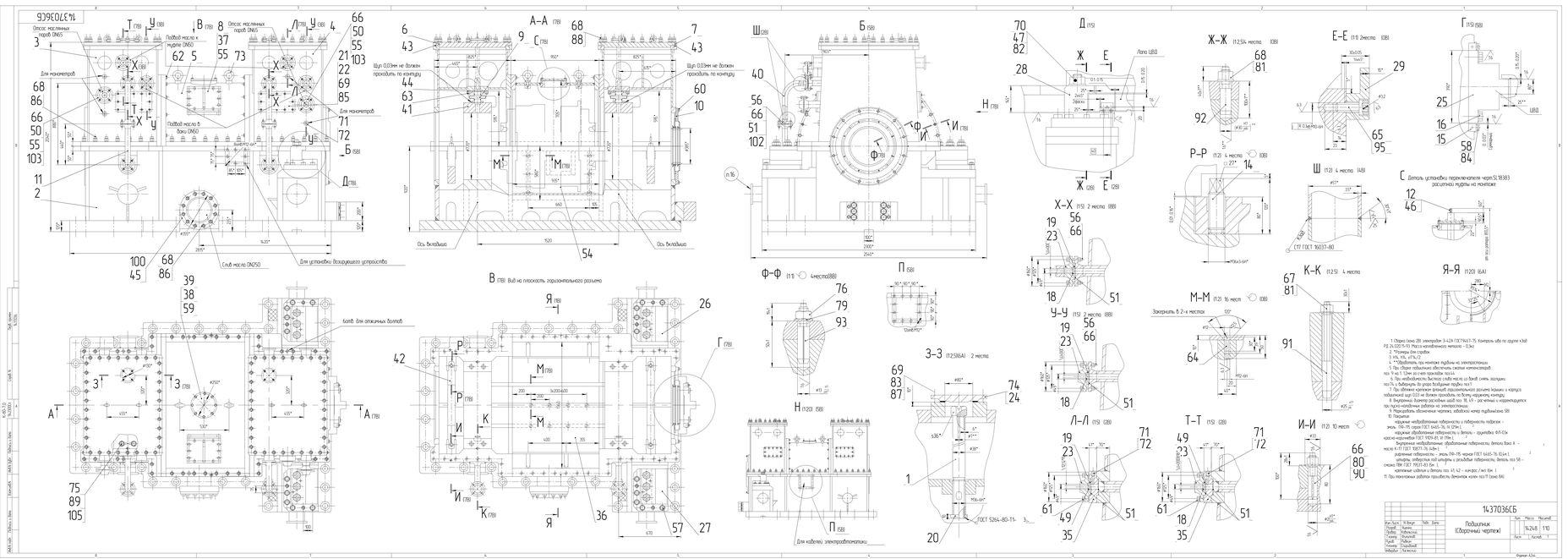
Подшипник
Подшипник (Сборочный чертеж)
1437036
Для установки всасывающего устройства
Для установки нагнетательного устройства
Для кабелей электрооборудования
Ось вихлайша
Слив масла DN250
Подвод масла к подшипнику DN65
Подвод масла в бачки DN50
Отсос масленных паров DN65
Для манометров
Щуп 0,03мм не должен проходить по контуру
Болт для отжимных болтов
Лапа LB40
Масленка М10х1-6Н
Пробка М22х1,5-6Н
Пробка М16х1,5-6Н
Пробка М10х1-6Н
Пробка М8х1-6Н
Пробка М6х1-6Н
Пробка М4х1-6Н
Пробка М2х1-6Н
Пробка М2х1-6Н
Пробка М4х1-6Н
Пробка М6х1-6Н
Пробка М8х1-6Н
Пробка М10х1-6Н
Пробка М16